Поз. обознач.	Наименование	Кол.	Примечание
AA1	Измеритель-регулятор двухканальный		Возм. применение
	2ТРМ1-Щ1.У.х, ТМ "ОВЕН"	1	корпусов Н, Щ1, Щ2
AA2	Преобразователь концентрации газа ПКГ100	1	
QF1	Автомат защиты	1	
R1, R2	Резистор прецизионный 50,000±0,025 ОМ	2	

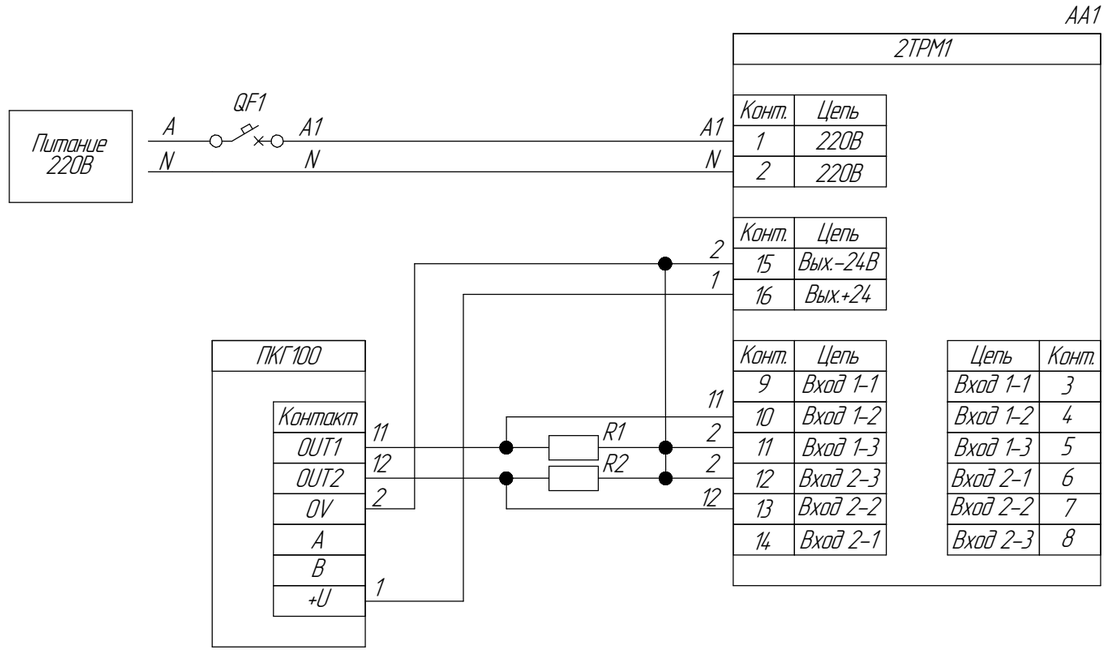

Изм.	Лист	№ докум.	Подп.	Дата
Разраб.		Яковлев		
Пров.				
Т.контр.				
Н.контр.				
Утв.				

2ТРМ1
Подключение преобразователя
Концентрации газа ПКГ100
Схема электрическая принципиальная

Лит.	Масса	Масштаб
		1:1
Лист	Листов 1	

ОВЕН

Перв. примен.

Справ. №

Подп. и дата

Инв. № дубл.

Взам. инв. №

Подп. и дата

Инв. № подл.

Копировал

Формат А3