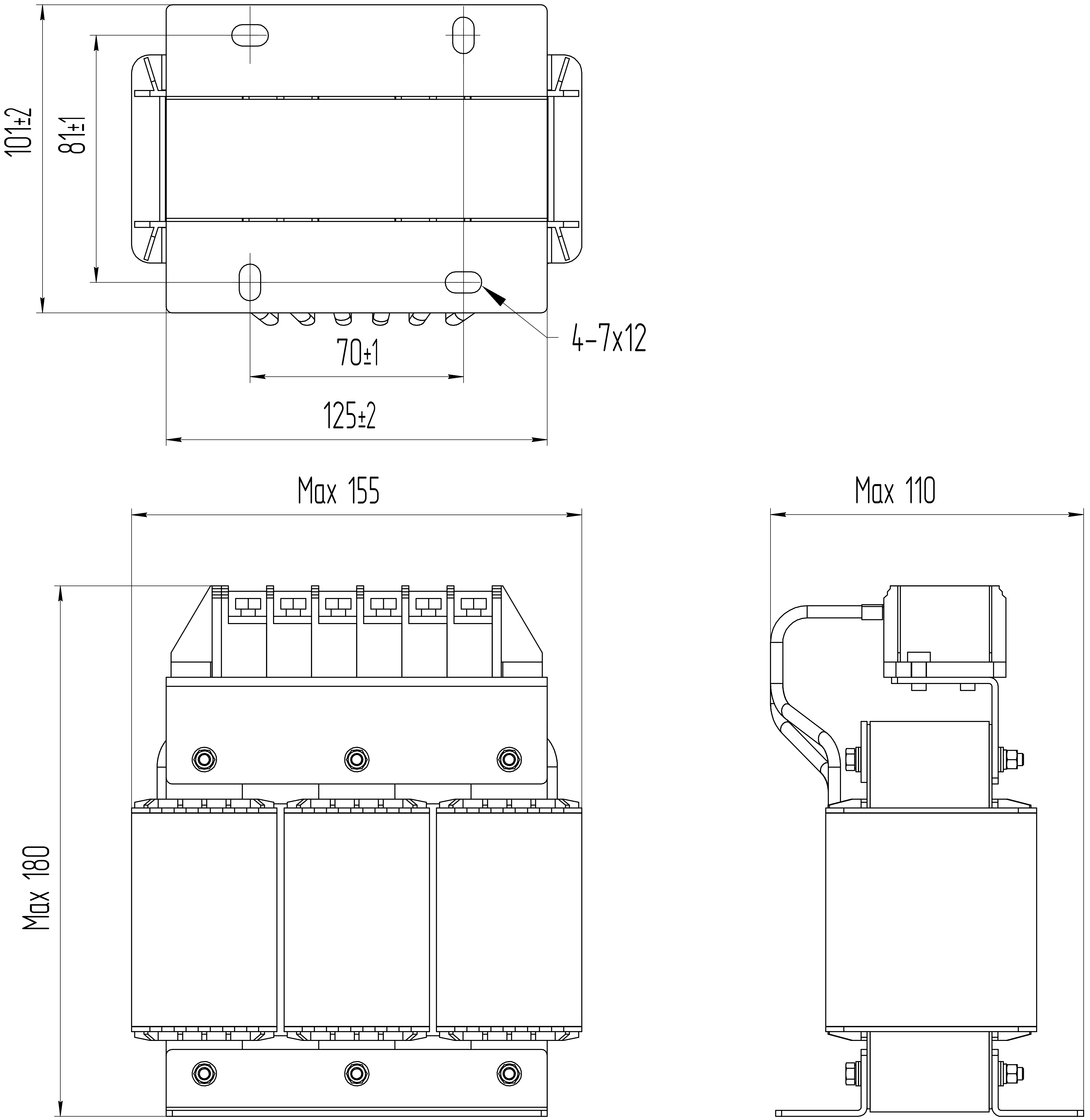

Моторный дроссель
РМТ-040-А